30 WATT LED DECKENLEUCHTE, 4-FACH VERSTELLBAR (UM 40° UND UM 50° VERSTELLBAR), DIMMBAR, ABSTRAHLWINKEL 24, FARBTEMPERATUR 2700K

SKU: JNDL35-030S-2700-A1-B-DIM

BESCHREIBUNG

30 Watt LED downlight, 4-fach verstellbar (40° und 50° verstellbar). Ausgestattet mit Cree LEDs und Philips Treiber. Dimmbar. Bitte wählen Sie aus DALI, 0-10V, RF2.4G, oder TRIAC dimming.

ZUSÄTZLICHE INFORMATIONEN

LED Typ	Citizen
LED Leistung	30 Watt
Gesamtleistung	32 Watt
Dimmbar	dimmbar
Lichtfarbe	Warmweiß
Farbtemperatur	2700K
Lichtstrom	3400
Anzahl der Lampen	1
Lumen pro Watt	100
Farbwiedergabeindex	>80
Elek. Leistungsfaktor	>0.95
Abstrahlwinkel	24°
Kippbar	40°/ 50°
Eingangsspannung	100~277V AC. Frequenz: 50/60Hz
Produktabmessungen	Ø198. Höhe: 159mm. Deckenausschnitt: 180mm.
Gewicht	0.65kg
Montage	Für abgehängte Decke
Gehäusefarbe	weiß
IP Schutzart	IP20
Umgebungstemperatur	-20°C bis +45°C
Abmessungen individuelle Verpackung	205x205x195
Abmessungen außen Verpackung	425x425x415
Brutto Verpackungsgewicht außen Verpackung	16.6kg
Anzahl der Produkte pro Außenverpackung	18
Mindestabnahmemenge	18
Artikelnummer	JNDL35-030S-2700-A1-B-DIM

Downlight, 4-fach einstellbar JNDL35-030

Abmessungen (mm)

30 Watt. Version A:

30 Watt. Version A:

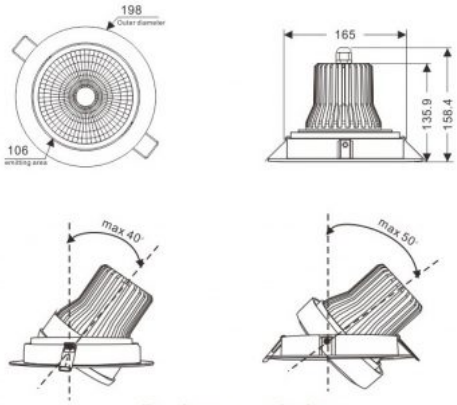

Deckenausschnitt: φ165-180mm

Weiß Silbergrau Schwarz

Variante 1 Variante 2 Variante 3

Transparent glass Full frosted glass Semi - frosted glass