LED DECKENSTRAHLER, 15 WATT, NATURAL WHITE, ABSTRAHLWINKEL 30°,

SKU: JNDL16-015S-5000-A1-W

ZUSÄTZLICHE INFORMATIONEN

LED Typ	Epistar
LED Leistung	15 Watt
Gesamtleistung	17 Watt
Lichtfarbe	Neutralweiβ
Farbtemperatur	5000K
Lichtstrom	1850
Farbwiedergabeindex	>80
Elek. Leistungsfaktor	>0.95
Abstrahlwinkel	30°
Eingangsspannung	180~270V AC. Frequenz: 50/60Hz
Produktabmessungen	Product size: Ø155mm. Lamp Ø81mm. Deckenausschnitt: Ø138mm. In-ceiling: 134mm.
Deckenausschnitt	Ø138
Gehäusefarbe	weiβ
Umgebungstemperatur	-20°C bis +45°C
Abmessungen individuelle Verpackung	165x165x160
Abmessungen auβen Verpackung	580x390x370
Anzahl der Produkte pro Auβenverpackung	12
Mindestabnahmemenge	12
Artikelnummer	JNDL16-015S-5000-A1-W
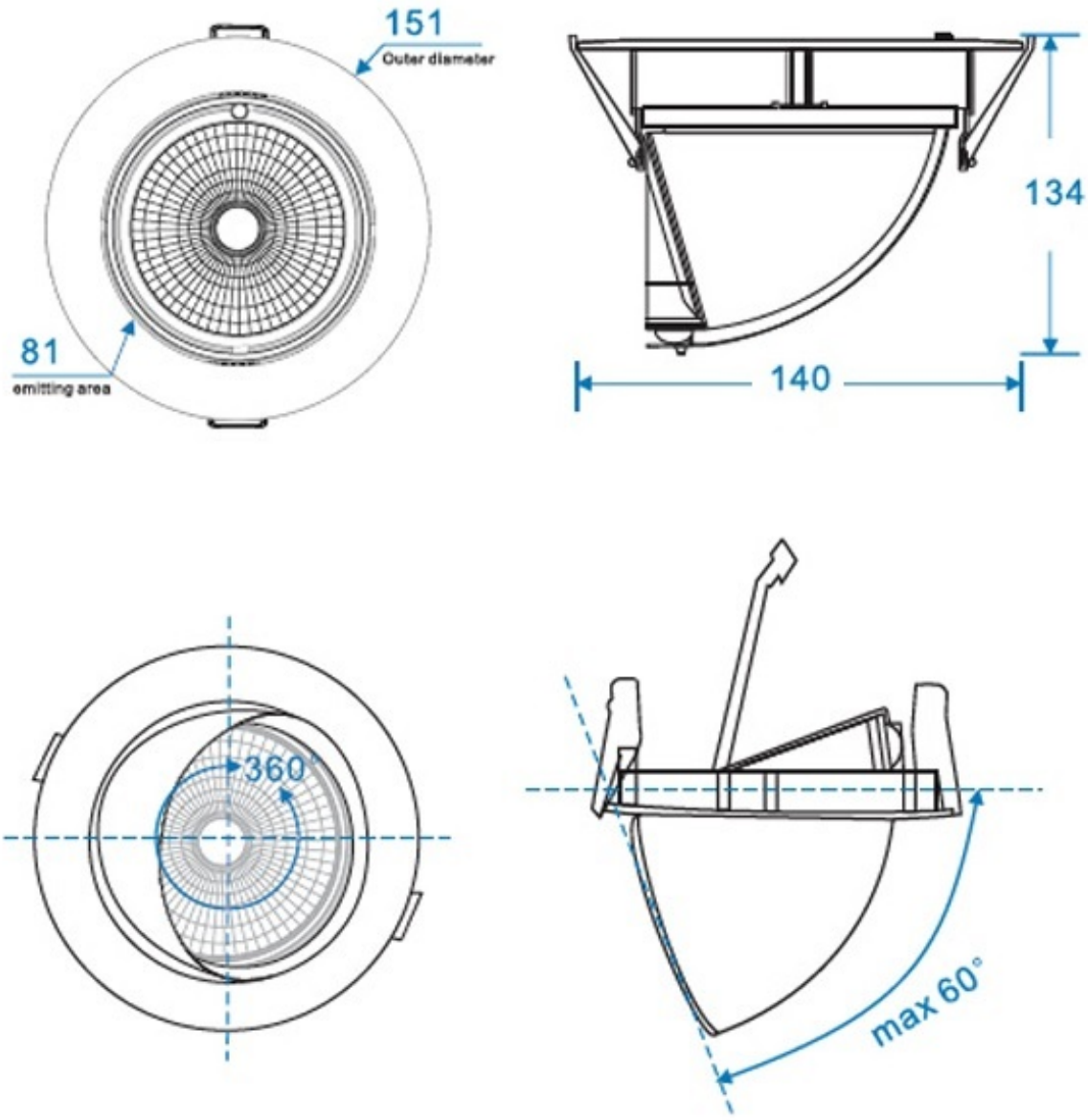
Size:mm