LED DECKENSTRAHLER, 26 WATT, NATURAL WHITE, ABSTRAHLWINKEL 30°,

SKU: JNDL19-026S-5000-A1-S

ZUSÄTZLICHE INFORMATIONEN

LED Typ	Epistar
LED Leistung	26 Watt
Gesamtleistung	29 Watt
Lichtfarbe	Neutralweiβ
Farbtemperatur	5000K
Lichtstrom	3050
Farbwiedergabeindex	>80
Elek. Leistungsfaktor	>0.95
Abstrahlwinkel	30°
Eingangsspannung	180~270V AC. Frequenz: 50/60Hz
Produktabmessungen	Product size: Ø185mm. Lamp Ø102mm. Deckenausschnitt: Ø172mm. In-ceiling: 160mm.
Deckenausschnitt	Ø172
Gehäusefarbe	silbergrau
Umgebungstemperatur	-20°C bis +45°C
Abmessungen individuelle Verpackung	205x205x195
Abmessungen auβen Verpackung	430x430x420
Anzahl der Produkte pro Auβenverpackung	8
Mindestabnahmemenge	8
Artikelnummer	JNDL19-026S-5000-A1-S
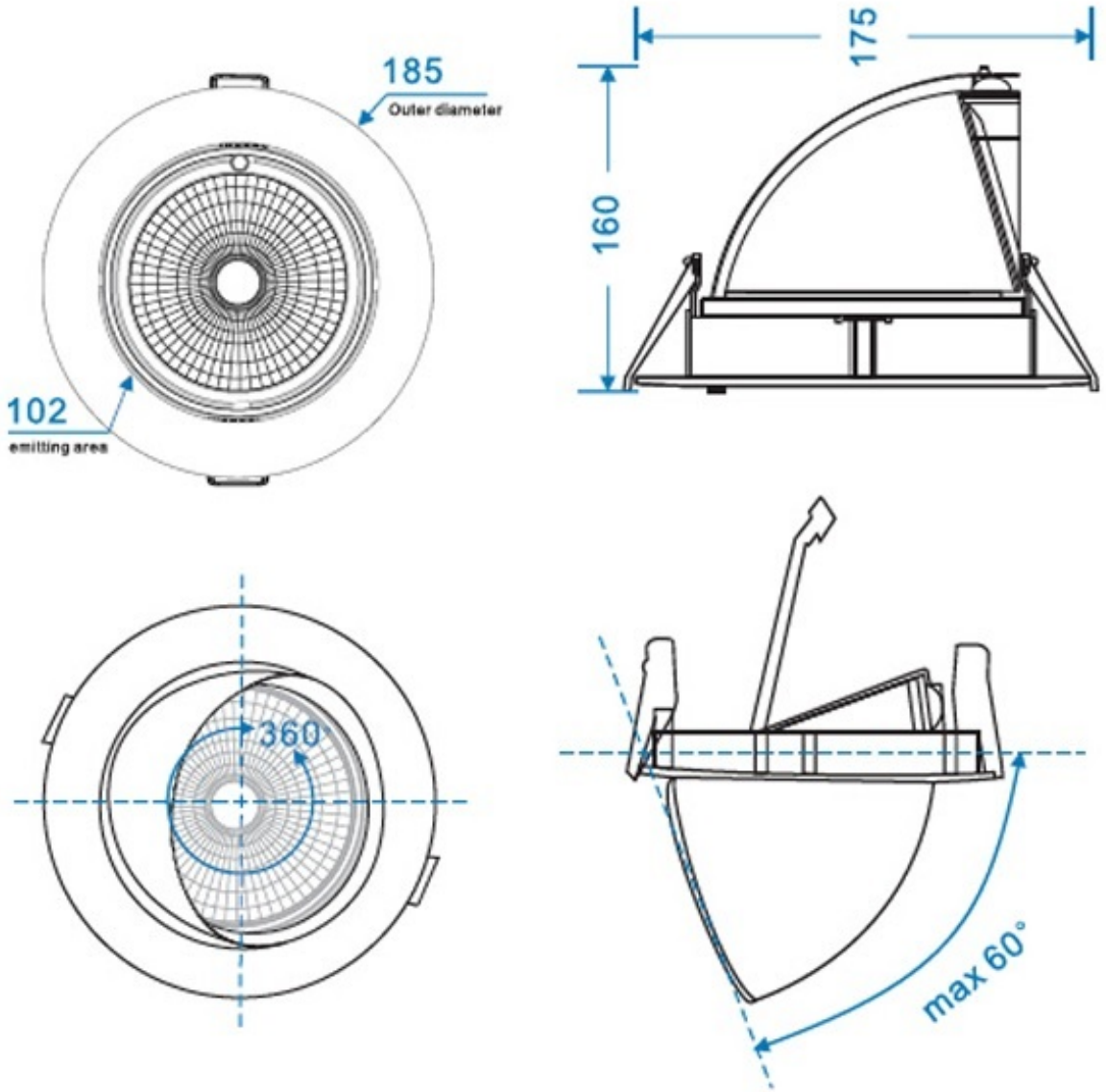
Dimensions in mm: